Derungs
MEDICAL LIGHTING

Dmodel triango

LUCI A LED PER VISITA

INFORMAZIONI SUL PRODOTTO

D[med®] **triango**

D[med®] **triango** 30 C

D[med®] **triango**, apparecchio d'illuminazione per visita universale, crea le migliori condizioni di luce per medici e personale sanitario. Intensità di illuminazione, colore della luce e resa dei colori sono calibrati in modo ottimale per le attività in ambito medico. Una luce corretta favorisce il benessere durante il lavoro. Grazie alla luce regolabile e adeguata con di D[med®] **triango** si ha anche la garanzia di una migliore precisione nella diagnosi.

Il design pulito e lineare tiene conto degli elevati requisiti nella gestione dello studio medico e della clinica.

D[med®] **triango** – luce versatile
L'apparecchio ideale per l'attività di studi medici e cliniche.

Area di lavoro illuminata in modo omogeneo

Elevata intensità luminosa
50 000 Lux / 1.0 m

Eccellente resa dei colori
delle zone illuminate sul corpo del paziente; sono esclusi i colori falsati
CRI > 95

Nessun abbagliamento
intensità luminosa regolabile

Facilità di pulizia
impugnatura asportabile e sterilizzabile, pulizia semplice dell'apparecchio grazie all'assenza di aperture

Lunga durata
grazie alla costruzione solida
e alla tecnologia a LED

Materiali pregiati, linee
e design curato

Manovrabile con una sola mano

Dimmerabile
tramite una comoda manopola

Basso consumo energetico
grazie ai LED ad alta efficienza

Nessuna manutenzione
nessuna sostituzione
delle lampade per tutta la durata
di vita dell'apparecchio

Nessuna emissione di calore

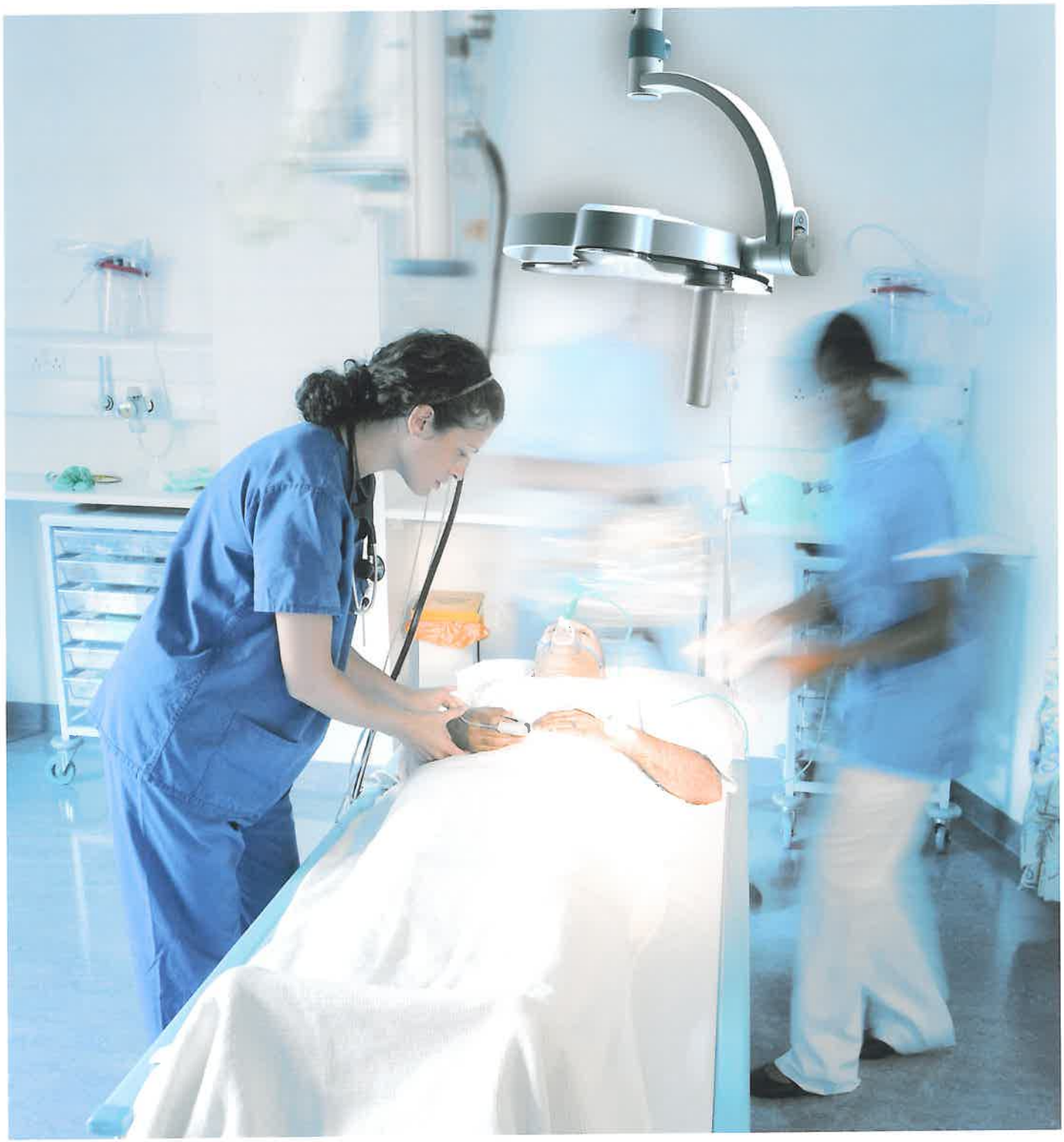

INFORMAZIONI SUL PRODOTTO

UN PRODOTTO DAI NUMEROSI ASPETTI POSITIVI

D$^{med®}$ **triango** – luce versatile.

La perfezione dell'estetica e della funzionalità. D$^{med®}$ **triango,** linee moderne dal motto di "Keep it simple and smart", perfettamente riuscita grazie alla funzionalità: un design curato unito a una tecnologia a LED di ultima generazione, adeguata all'ambiente di lavoro attuale.

Grande mobilità, impiego universale

L'apparecchio garantisce il massimo raggio d'azione grazie all'asse Turnover. Ciascuna posizione è regolabile in continuo. L'apparecchio può essere bloccato in qualsiasi posizione. La manovrabilità è eccellente e tutti i componenti sono di robustezza eccezionale.

D$^{med®}$ **triango** è disponibile in tre versioni.

Fissaggio a soffitto e a parete:

La possibilità di fissaggio a soffitto e a parete fa di D$^{med®}$ **triango** un apparecchio di impiego universale, soprattutto nei locali in cui è richiesta la massima libertà di movimento.

Stativo su ruote:

Un apparecchio mobile particolarmente adatto per l'utilizzo in più locali e impieghi di tipo medico.

Illuminazione omogenea dell area di lavoro

L'ottica di speciale concezione Derungs consente un direzionamento ottimale della luce. L'area illuminata risponde agli elevatissimi requisiti illuminotecnici per le luci per visite e trattamenti medici. Ne deriva un'area visiva illuminata in modo ideale per un lavoro concentrato e sicuro, grazie ad un'illuminazione puntuale, priva di ombre e riflessi.

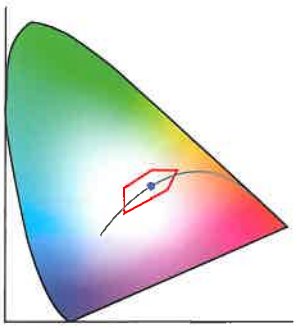

Black Body Curve

EN 60601-2-41

● ● ● valore ottimale

Resa dei colori

Resa fedele dei colori nell'illuminazione locale del corpo del paziente; non più colori falsati.

- Ra > 95
- R9 > 90

Questo assicura un migliore riconoscimento dei dettagli e delle minime sfumature di colore nei tessuti. La zona illuminata appare naturale e ricca di contrasti. Si tratta di un elemento importante nella precisione della diagnosi.

Assenza di manutenzione

Non più interventi di manutenzione grazie alla lunga durata dei LED installati. Non è necessario sostituire le lampade neppure una volta per l'intera durata di utilizzo dell'apparecchio.

- Durata utile 30.000 h

Pulizia e sterilizzazione

La forma chiusa e la superficie liscia consentono una pulizia rapida e impeccabile. Polvere, particelle di sporco e umidità non possono penetrare all'interno. L'impugnatura è asportabile per le operazioni di sterilizzazione.

- Impugnatura asportabile e sterilizzabile

Componenti e materiali di pregio

La robustezza e la scarsa sensibilità ai guasti di D$^{med®}$ **triango** sono dovute all'utilizzo esclusivo di componenti di pregio.

Custodia dell'apparecchio:
Policarbonato e copolimero acrilonitrile-butadiene-stirene (PC & ABS)
Lastra di copertura:
Polimetilmetacrilato (PMMA)
La copertura è antigraffio, grazie a uno speciale rivestimento in ABR-GL.

Installazione

Per l'installazione delle versioni a parete e su stativo è sufficiente una persona, per la versione a soffitto sono necessarie 2 persone.

Assistenza

Nel caso di sorgenti luminose difettose viene sostituita tutta la testa dell'apparecchio, che viene smontata e rispedita al produttore.

Intensità luminosa / Regolazione dell'intensità luminosa

La gestione è semplicissima: un unico elemento di comando per accensione/spegnimento e dimmerazione tramite 5 indicazioni di livello. La regolazione dell'intensità luminosa tramite dimmer per il medico significa risparmio di tempo, flessibilità e adeguamento alle necessità individuali.
La luce viene adattata in base alla situazione, al grado di brillantezza della zona da trattare e alla luminosità generale.

Assenza di abbagliamento

Nessun abbagliamento grazie al fascio luminoso unico, anche da angoli visuali diversi. In questo modo si evitano fastidiosi riflessi sulle zone da trattare.

- Regolazione in continuo tra 10% e 100%
- 50.000 Lux / 1 m
- Area illuminata diametro fisso 160 mm
- CRI > 95
- Antiabbagliamento
- Nessuna formazione di ombre e di riflessi

Comfort d'uso

La manopola girevole si trova sulla testa dell'apparecchio ed è facilmente raggiungibile dalla postazione di lavoro. La manopola è studiata per un uso ergonomico e confortevole.
La forma compatta offre maggiore libertà di movimento per il personale addetto.

Costi di esercizio ridotti al minimo

I costi di manutenzione sono molto ridotti perché non sono più necessari interventi regolari: nessuna usura dei pezzi, nessuna lampada da sostituire.
Converter universale da 100-240 Volt: l'apparecchio è utilizzabile in tutti i Paesi.

Maggiore efficienza energetica

Notevole risparmio energetico grazie alla tecnologia a LED di ultima generazione: elevata intensità luminosa con soli 30 Watt.
Quando è necessaria una luce meno intensa, l'intensità luminosa può essere facilmente impostata sul minimo consumo di corrente.
Nessuna perdita di intensità luminosa: il fascio luminoso dei LED è uniforme, inoltre la luce viene direzionata e riunita tramite un'apposita ottica.

efficient light

Nessuna emissione di calore

Ambiente di lavoro ideale per le necessità illuminotecniche del medico: la luce dei LED non contiene praticamente raggi infrarossi o ultravioletti. Il fascio luminoso pertanto non emette calore.
L'utilizzatore e il paziente non percepiscono una zona calda sul corpo (sorgente luminosa) e non si ha aumento di temperatura a livello della zona da trattare.

Molto utile a questo riguardo è il fatto che i tessuti umidi non si disidratano durante il trattamento a causa della sorgente d'illuminazione.

La superficie esterna dell'apparecchio non è più calda della temperatura della mano e può quindi essere toccata senza problemi anche con la luce accesa.

Condizioni di lavoro ideali

Spesso l'apparecchio d'illuminazione si trova vicino alla testa del medico o dell'operatore. Le condizioni di lavoro sono sempre ideali dal punto di vista termico, grazie alla luce fredda. Si evitano così mal di testa e stanchezza dovute al calore e l'efficienza è sempre garantita.

La dispersione del poco calore emesso dai LED avviene tramite la superficie dell'apparecchio e la sede dell'impugnatura. Non essendo pertanto necessaria una ventola per la dispersione del calore, non si crea alcun rumore molesto.

Sicurezza/ Norme

EN 60601-1
Apparecchi elettromedicali
Prescrizioni generali relative alla sicurezza fondamentale e alle prestazioni essenziali

EN 60601-1-2
Requisiti per la compatibilità elettromagnetica (EMV)

EN 60601-1-6
Usabilità

EN 60601-2-41
Apparecchi elettromedicali — Parte 2: Norme particolari per la sicurezza di apparecchi di illuminazione per uso chirurgico e per la diagnosi

Dmed® **triango** 30 C

DATI TECNICI

APPARECCHIO PER TRATTAMENTI

EQUIPAGGIAMENTO	1 x lampada LED
FLUSSO LUMINOSO	50 000 Lux / 1,0 m
ZONA DI ILLUMINAMENTO 1,0 M	Ø 16 cm
RESA COLORE IRC	> 95
ALIMENTATORE	alimentatore elettronico
TENSIONE DI ALIMENTAZIONE	100-240 V; 50/60 Hz
CAVO D'ALIMENTAZIONE	collegamento diretto senza spina
CORPO DELL'APPARECCHIO	policarbonato & ABS (PC & ABS)
POTENZA ASSORBITA	circa 30 W
COMANDO	manopola sulla testa dell'apparecchio
TECNICA	unipolare secondario
COMPENSAZIONE SNODO	molla (compensazione peso)
CLASSE DI PROTEZIONE	I
NORME	EN 60601-1, EN 60601-2-41
PARTICOLARITÁ	impugnatura sterilizzabile, senza manutenzione
FISSAGGIO	adattatore per controsoffitto (su richiesta), fissaggio a soffitto, tubo di sostegno allungabile in sede di montaggio (30-120 cm)
TIPO DI PROTEZIONE	IP 43
N. DI CODICE	D15.170.000 - bianco puro - collegamento diretto senza spina

DISTRIBUZIONE DELLA LUCE

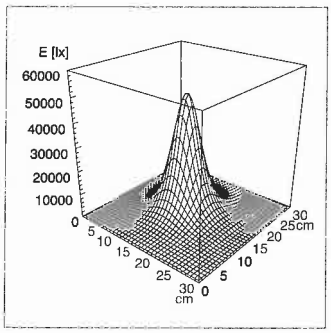

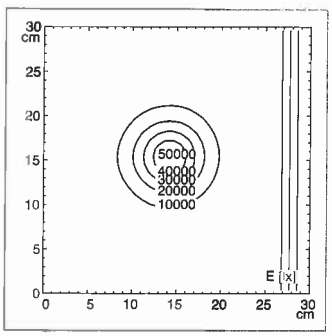

DISEGNO TECNICO

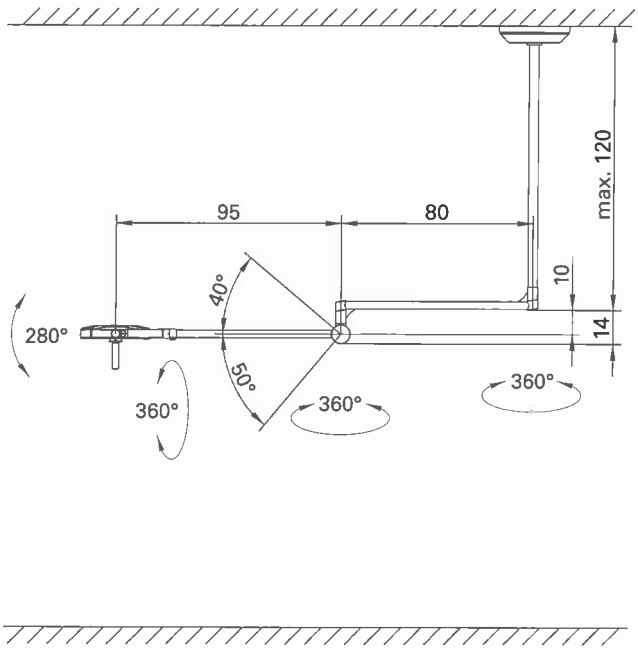

Dmed® **triango** 30 W

DATI TECNICI — APPARECCHIO PER TRATTAMENTI

EQUIPAGGIAMENTO	1 x lampada LED
FLUSSO LUMINOSO	50 000 Lux / 1,0 m
ZONA DI ILLUMINAMENTO 1,0 M	Ø 16 cm
RESA COLORE IRC	> 95
ALIMENTATORE	alimentatore elettronico
TENSIONE DI ALIMENTAZIONE	100-240 V; 50/60 Hz
CAVO D'ALIMENTAZIONE	collegamento diretto senza spina
CORPO DELL'APPARECCHIO	policarbonato & ABS (PC & ABS)
POTENZA ASSORBITA	circa 30 W
COMANDO	manopola sulla testa dell'apparecchio
TECNICA	unipolare secondario
COMPENSAZIONE SNODO	molla (compensazione peso)
CLASSE DI PROTEZIONE	I
NORME	EN 60601-1, EN 60601-2-41
PARTICOLARITÁ	impugnatura sterilizzabile, senza manutenzione
FISSAGGIO	fissaggio a parete
TIPO DI PROTEZIONE	IP 43
N. DI CODICE	D15.175.000 - bianco puro - collegamento diretto senza spina

DISTRIBUZIONE DELLA LUCE — DISEGNO TECNICO

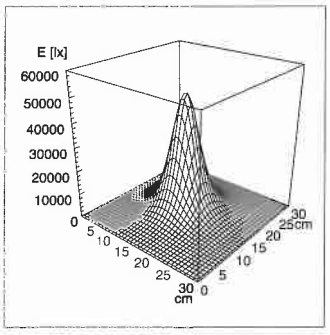

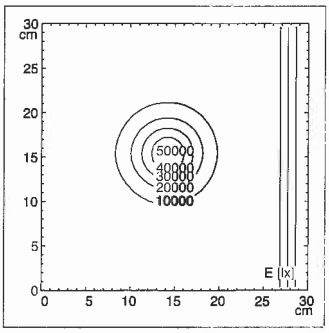

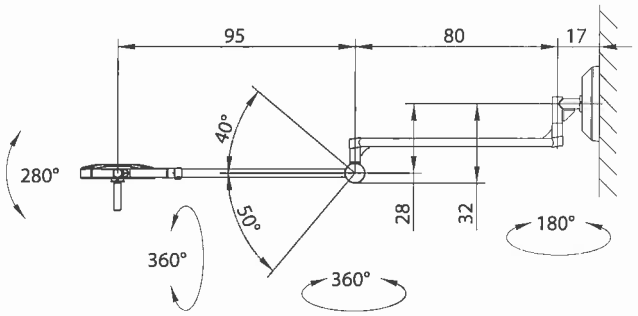

Dmed® **triango** 30 F

DATI TECNICI — APPARECCHIO PER TRATTAMENTI

EQUIPAGGIAMENTO	1 x lampada LED
FLUSSO LUMINOSO	50 000 Lux / 1,0 m
ZONA DI ILLUMINAMENTO 1,0 M	Ø 16 cm
RESA COLORE IRC	> 95
ALIMENTATORE	alimentatore elettronico
TENSIONE DI ALIMENTAZIONE	100-240 V; 50/60 Hz
CAVO D'ALIMENTAZIONE	circa 3 m
CORPO DELL'APPARECCHIO	policarbonato & ABS (PC & ABS)
POTENZA ASSORBITA	circa 30 W
COMANDO	manopola sulla testa dell'apparecchio
TECNICA	unipolare secondario, dimmerabile
COMPENSAZIONE SNODO	molla (compensazione peso)
CLASSE DI PROTEZIONE	I
NORME	EN 60601-1, EN 60601-2-41
PARTICOLARITÁ	impugnatura sterilizzabile, senza manutenzione
FISSAGGIO	stativo su rotelle
TIPO DI PROTEZIONE	IP 43
N. DI CODICE	D15.171.000 - bianco puro - spina Schuko D15.172.000 - bianco puro - spina CH D15.173.000 - bianco puro - spina UK

DISTRIBUZIONE DELLA LUCE — DISEGNO TECNICO

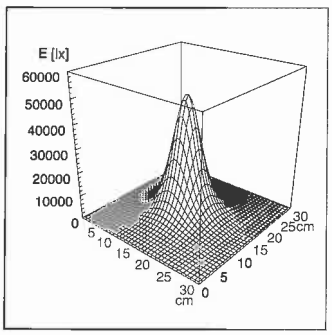

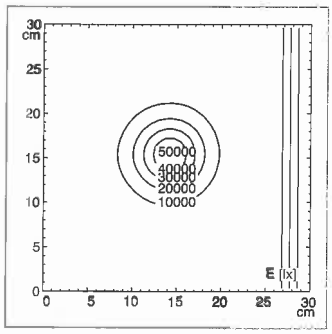

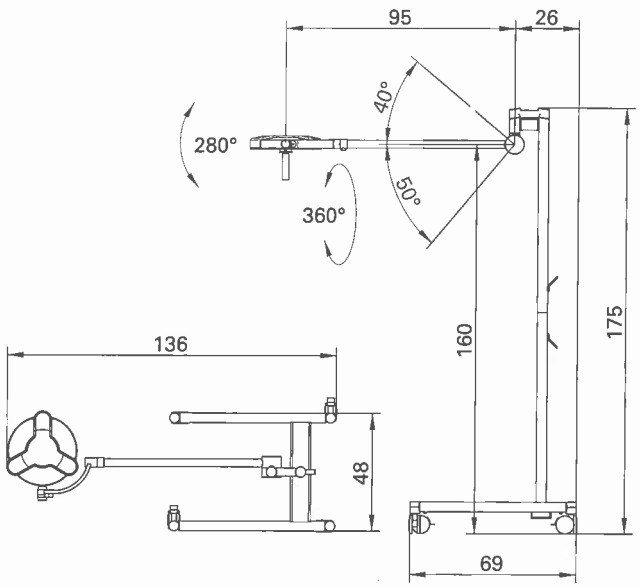

De Marco®

De Marco srl
20133 Milano
Via Tajani, 9
Tel. 02719065
Fax 02733109

Derungs Licht AG
Hofmattstrasse 12
9200 Gossau
Svizzera
Telefono +41 71 388 11 66
Telefax +41 71 388 11 77
www.derungslicht.com
mailbox@derungslicht.com

Per cercare altri partner commerciali e distributori, visitate il nostro sito:
www.derungslicht.com

Derungs Licht AG • D79 939 000 / 05.11 • salvo modifiche • stampato in Svizzera